IIB-429-VME-4C

ARINC-429 Controller VMEbus
8 Transmit and 8 Receive Channels

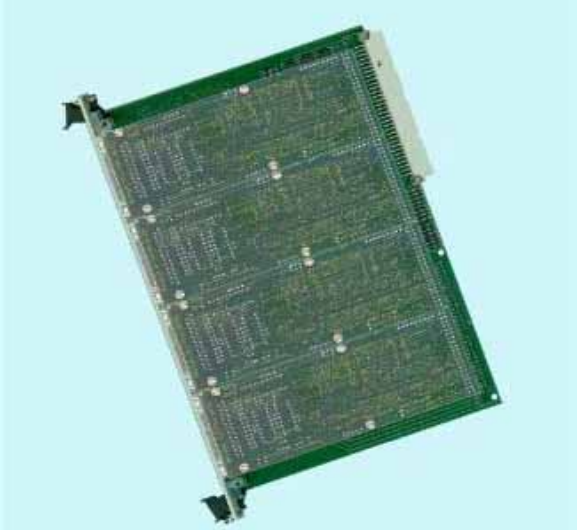

功能描述

IIB-429-VME-4C 提供 16 个 ARINC-429 协调一致的通道(8 路接受和 8 路传送)速率在 12.5 和 100kbps 之间。

因为 IIB-429-VME-4C 是建造在灵活的平台之上的，用户功能可以实现没有什么约束，使得这个产品具有灵活性和用户的友好性。

这款 VME 总线的板卡具有一个 6U 的外形结构。

也可以用到 3U 的外形结构，比如 IIB-429-VME。

技术特性

* 灵活的平台可以方便的堆栈，以便用户的特殊要求。
* 八个发送和八个接收的通道
* 支持标准(8 位)和扩展标签(10 位)
* 可调整 12.5 到 100kbps 的速率
* 16 种用户可选择标签针对在接受上的中断产生
* 所有信道的状态和统计表的监控
* ARINC-429 增加/降低电容器来选择每一个通道
* 对 ARINC-429 协议的分析提供卓越的平台

技术上的详细资料

控制器：

板载 MC68332 ，32 位的 CPU，执行位于 Flash 内存中的固化程序，包括一个多功能和友好的 ARINC-429 接口。

接收数据：

对于每个接收的信道，一个本身的缓冲器是对每个标签可用到的。在奇偶校验后，所接受的信息存放在相应的标签缓冲里面，写在之前内容的上面。针对一个详细标签的最终所接受到的信息可以被找回，发出一个指令从主机到固化接口，制定的通道和标签的需要。

传输数据：

一个讯息通过一个与参数一样的命令接口传输，通过发出适当的命令来发起传输，用户可以易察觉的完成奇偶的产生和校验。

中断工具：

用户可以选择上至 16 个标签的每一个通道，在接受新的数据之上对中断的产生。这个特性提供一个用户可以监控一个标签不丢失数据的机制。

统计表：

对于每个信道和每个标签，若干个传输和所接受的信息被记入到固化的统计表中。奇偶错误被记入到信道中。

VMEbus 接口：

IIB-429-VME-4C 的 VME 总线从属接口兼容 VME 总线 C.1 版协议标准。支持标准或者短地址(A24/A16)，D16/D08(EO)数据传递能力和可配置中断级别(I(X))。

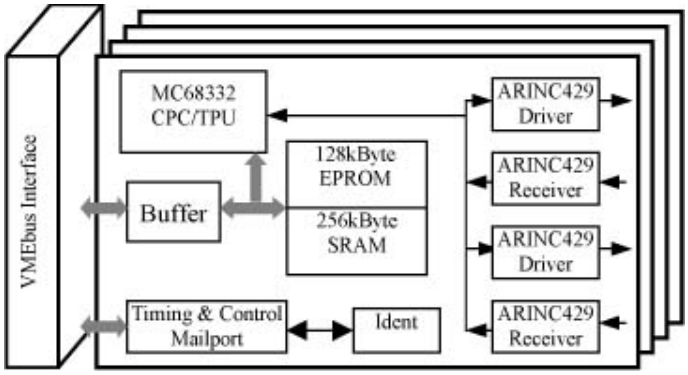

分类信息

IIB-429-VME-4C/0T8R	IIB-429-VME-4C, no Xmit , 8x Recv
IIB-429-VME-4C/4T0R	IIB-429-VME-4C, 4x Xmit , no Recv
IIB-429-VME-4C/4T8R	IIB-429-VME-4C, 4x Xmit , 8x Recv
IIB-429-VME-4C/8T0R	IIB-429-VME-4C, 8x Xmit , no Recv
IIB-429-VME-4C/8T8R	IIB-429-VME-4C, 8x Xmit , 8x Recv
IIB-429-VME-4C/SW	APIS based software
IIB-429-VME-4C/MAN	IIB-429-VME-4C manual on paper

武汉固纬公司提供

HTTP://WWW.GWTUSA.COM TEL： 027-82702749 82702750 FAX： 027-82702769